POLIAS DE FERRO EM V PERFIL 5V

A MADEMIL apresenta neste catálogo sua linha de polias, sendo que todos os modelos atendem as normas específicas a cada perfil, para um perfeito acoplamento entre correia e polia.
O processo de fabricação, os materiais e o controle de qualidade também são baseados em normas específicas de modo a garantir um produto de elevado desempenho.

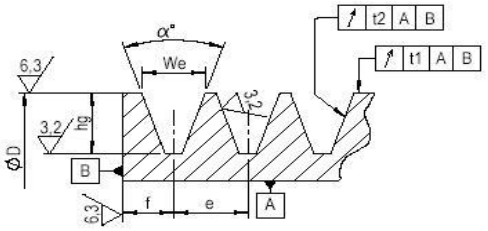

Tabela 1 – Dimensões dos canais das polias

Dimensão		TIPO DE PERFIL DO CANAL											
		Z	A	B	C	D	SPZ	SPA	SPB	SPC	3V	5V	8V
We ±0,2		9,7	12,7	16,3	22	32	9,7	12,7	16,3	22	8,9	15,2	25,4
f (polia Ferro)		9,85	11,35	13,15	17	23	9,5	11,35	13,15	17	9,45	13,6	19,7
f (polia Alumínio)		8,35	9,85	11,65	-	-	8,35	9,85	11,65	-	-	-	-
e		12	15	19	25,5	37	12	15	19	25,5	10,3	17,5	28,6
hg		9	13,8	17,5	19,5	28	11	13,8	17,5	23,8	9	15,2	25,4
hg mín.		9	11,45	14,3	19,1	28	11	13,75	17,5	23,8	8,9	15,2	25,4
α ±0,5°	34°	D≤80	D≤118	D≤190	D≤315	-	D≤80	D≤118	D≤190	D≤315	-	-	-
	36°	-	-	-	-	D≤475	-	-	-	-	D≤90	-	-
	38°	D>80	D>118	D>190	D>315	D>475	D>60	D>118	D>190	D>315	90<D≤150	D≤250	D≤400
	40°	-	-	-	-	-	-	-	-	-	150<D≤300	250<D≤400	400<D≤560
	42°	-	-	-	-	-	-	-	-	-	D>300	D>400	D>560
Tolerância em **e**		±0,3	±0,3	±0,4	±0,5	±0,6	±0,3	±0,3	±0,4	±0,5	±0,25	±0,25	±0,4
Soma dos desvios de **e**		±0,6	±0,6	±0,8	±1	±1,2	±0,6	±0,6	±0,8	±1	±0,5	±0,5	±0,8
ØD mín. Recomendado		50	75	125	200	355	63	90	140	224	67	180	315

Obs: Correias SPA e SPB não podem ser utilizadas em Polias Padrão Mademil A e B ≤70 mm.

NORMAS E PADRÕES UTILIZADOS:

►Perfil dos Canais

Os perfis das polias atendem as seguintes normas:
ISO 4183: Perfis Z, A, B, C, D, SPZ, SPA, SPB, SPC
ISO 5290: Perfis 3V, 5V, 8V
ISO 9982: Perfis Micro V :PH, PJ, PK, PL e PM
Obs.: As polias podem ser fornecidas segundo norma ISO 5291, para uso com correias de perfis A, B, C, D unidas por manta superior.

►Tratamento Superficial

As polias de ferro são fornecidas com pintura na cor cinza (Primer Acabamento Cinza Escuro), sob pedido podem ser fornecidas em outras cores ou tipos de tratamento protetivo.
Polia de alumínio não são pintadas.

►Balanceamento

As polias são fornecidas sem balanceamento.
Sob pedido podem ser fornecidas balanceadas segundo ISO 21940-11

►Material

Atendemos as seguintes normas de materiais em ferro fundido:
DIN 1694 - Classes GG10, GG15, GG20 e GG25.
As polias de alumínio atendem a norma SAE 329.
Sob pedido podem ser fornecidas com outros materiais.

►Qualidade

A inspeção geométrica dos canais é baseada na norma ISO 255 e ISO 9980.
Ensaios de medição da dureza conforme norma NBR NM 6506-1 e resistência a tração NBR ISO 6892
A qualidade e o acabamento das polias é baseado na norma ISO 254.

FURAÇÕES

►Furo de Precisão e Chaveta
As polias padrão Mademil podem ser fornecidas com ou sem o furo de precisão, conforme necessidade.
As chavetas são fornecidas conforme norma DIN 6885.

►Furo Guia
As polias não serão fornecidas com furo guia.

►Furo de Fixação
As polias de ferro fundido e alumínio podem ser fornecidas com furo de fixação, conforme necessidade, quando houver furo de precisão.

►Usinagem do Cubo
As polias padrão Mademil de ferro abaixo de 200 mm de diâmetro externo, raiadas ou com alívio nos dois lados, não terão o cubo usinado nem faceado.
As polias de ferro acima de 200 mm terão o cubo usinado no diâmetro e não faceado.
As polias padrão Mademil de alumínio terão o cubo faceado.

Tabela 2. Tolerâncias do batimento das polias segundo ISO 4183.

Diâmetro Polia (mm)	Batimento Radial (mm)	Batimento Axial (mm)
≤125	0,2	0,3
125<D≥315	0,3	0,4
315<D≥710	0,4	0,6
710<D≥1000	0,6	0,8
1000<D≥1250	0,8	1.0
1250<D≥1600	1,0	1,2
1600<D≥2500	1,2	1,2

Fundição Mademil Ltda.
Rua Giacomo Milanez, 708 - CEP. 88868-000 - Caravaggio - Nova Veneza - SC
Fone: (48) 3436-6404 / Fax: (48) 3436-6426
vendas@mademil.com.br

Revisão 25/05/2020

POLIAS DE FERRO EM V PERFIL 5V

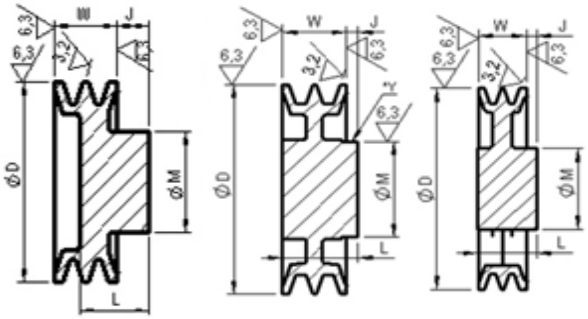

Tipo A3 Tipo A5 Tipo R3 (3 raios ou 6 raios)

●Peso líquido previsto consta na tabela.
●Quando constar medida "J" negativa na tabela, significa que a face do cubo em relação a face da polia ficará para dentro, e não para fora conforme ilustrado.

●Dimensões em milímetros.

●Quando descriminado "X" na tabela abaixo, não é Padrão Mademil.

●Para as polias acima de 200 mm, tipo R ou A5, a cota *Y (obs. desenho), possui rebaixo no cubo com usinagem na extensão horizontal de 10 mm à 25 mm.
●**Para polias balanceadas descontar 1,5 mm das medidas L e J , devido ao faceamento no cubo exigido pela operação.

ØD Exter.	Nº Canais	Código	Tipo	ØM	L**	W	Furo Máx.	J**	Peso kg
160	1	PF.160.5V.1	A5	60	45	27,2	38	17,8	2,8
	2	PF.160.5V.2	A5	65	48	44,7	40,5	19,7	4,8
	3	PF.160.5V.3	A3	80	50	62,2	50	19,7	5,1
	4	PF.160.5V.4	A5	85	60	79,7	53	4,8	6,3
170	1	PF.170.5V.1	R3	63	46	27,2	39	20	2,5
	2	PF.170.5V.2	R3	65	50	44,7	40,5	6,3	3,8
	3	PF.170.5V.3	R3	80	55	62,2	50	4	5,2
	4	PF.170.5V.4	A5	85	60	79,7	53	2,8	7,0
180	1	PF.180.5V.1	R3	60	45	27,2	37,5	17,8	2,6
	2	PF.180.5V.2	R3	73	54	44,7	45	9	4,2
	3	PF.180.5V.3	R3	79	56	62,2	49	1	5,6
	4	PF.180.5V.4	R3	90	65	79,7	56	4	7,4
	5	PF.180.5V.5	A5	95	65	97,2	60	3,5	10,0
190	1	PF.190.5V.1	R3	68	47	27,2	42,5	20	3,0
	2	PF.190.5V.2	R3	70	51	44,7	44	6,3	4,3
	3	PF.190.5V.3	R3	80	60	62,2	50	1	6,5
	4	PF.190.5V.4	R3	89	62	79,7	56	4	7,7
200	1	PF.200.5V.1	R3	66	46	27,2	42	20	2,8
	2	PF.200.5V.2	R3	75	55	44,7	48	10,3	4,7
	3	PF.200.5V.3	R3	85	60	62,2	53	1	6,9
	4	PF.200.5V.4	R3	97	65	79,7	61	2	8,5
	5	PF.200.5V.5	R3	101	71	97,2	63	1	10,7
210	1	PF.210.5V.1	R3	70	50	27,2	43	21,3	3,78
	2	PF.210.5V.2	R3	80	52	44,7	50	5	5,3
	3	PF.210.5V.3	R3	92	63	62,2	58	1	7,7
	4	PF.210.5V.4	R3	100	66	79,7	63	2	9,8
220	1	PF.220.5V.1	R3	65	46	27,2	47	20	3,2
	2	PF.220.5V.2	R3	80	59	44,7	50	14	5,7
	3	PF.220.5V.3	R3	95	68	62,2	59	2	8,0
	4	PF.220.5V.4	R3	102	72	79,7	64	2	10,23

ØD Exter.	Nº Canais	Código	Tipo	ØM	L**	W	Furo Máx.	J**	Peso kg
230	1	PF.230.5V.1	R3	65	52	27,2	40	24	3,3
	2	PF.230.5V.2	R3	85	60	44,7	53	15	6,3
	3	PF.230.5V.3	R3	95	67	62,2	60	3	8,7
	4	PF.230.5V.4	R3	90	65	79,7	56	3,6	10,6
	5	PF.230.5V.5	R3	105	79	97,2	66	4	13,6
240	1	PF.240.5V.1	R3	70	49	27,2	43	21	3,7
	2	PF.240.5V.2	R3	82	62	44,7	51	14	6,4
	3	PF.240.5V.3	R3	95	74	62,2	60	4	8,0
	4	PF.240.5V.4	R3	105	73	79,7	65	7	14,22
250	1	PF.250.5V.1	R3	70	47	27,2	43	20	3,6
	2	PF.250.5V.2	R3	86	61	44,7	53	16	6,9
	3	PF.250.5V.3	R3	95	67	62,2	60	3,5	9,5
	4	PF.250.5V.4	R3	105	73	79,7	65	3	12,0
	5	PF.250.5V.5	R3	110	80	97,2	69	6	14,9
280	1	PF.280.5V.1	R3	71	50	27,2	44	23	4,2
	2	PF.280.5V.2	R3	88	62	44,7	55	17	7,8
	3	PF.280.5V.3	R3	98	74	62,2	61	2,5	11,07
	4	PF.280.5V.4	R3	110	76	79,7	68	3	13,24
	5	PF.280.5V.5	R3	114	82	97,2	72	2,5	17,3
300	1	PF.300.5V.1	R3	70	51	27,2	43	24	4,4
	2	PF.300.5V.2	R3	84	62	44,7	52	15	8,4
	3	PF.300.5V.3	R3	102	67	62,2	63	6,75	12,2
	4	PF.300.5V.4	R3	111	80	79,7	69	6	14,34
	5	PF.300.5V.5	R3	115	85	97,2	72	5	18,9
320	1	PF.320.5V.1	R6	74	56	27,2	46	29	6,1
	2	PF.320.5V.2	R6	92	67	44,7	57	19	9,7
	3	PF.320.5V.3	R6	104	74	62,2	65	10	15,0
	4	PF.320.5V.4	R6	115	81	79,7	71	4	17,5
	5	PF.320.5V.5	R6	120	88	97,2	75	4,5	21,0

Fundição Mademil Ltda.

Rua Giacomo Milanez, 708 - CEP. 88868-000 - Caravaggio - Nova Veneza - SC
Fone: (48) 3436-6404 / Fax: (48) 3436-6426
vendas@mademil.com.br
Visite nosso site: www.mademil.com.br

Revisão 25/05/2020

POLIAS DE FERRO EM V PERFIL 5V

ØD Exter.	Nº Canais	Código	Tipo	ØM	L**	W	Furo Máx.	J**	Peso kg
350	1	PF.350.5V.1	R6	75	59	27,2	46	33	6,5
	2	PF.350.5V.2	R6	95	65	44,7	60	17	10,5
	3	PF.350.5V.3	R6	105	78	62,2	65	11	15,0
	4	PF.350.5V.4	R6	118	86	79,7	73	6	19,25
	5	PF.350.5V.5	R6	126	88	97,2	79	2,5	22,4
380	1	PF.380.5V.1	R6	77	64	27,2	48	35	7,6
	2	PF.380.5V.2	R6	98	73	44,7	61	25	12,3
	3	PF.380.5V.3	R6	110	83	62,2	68	19	15,6
	4	PF.380.5V.4	R6	120	90	79,7	75	4	19,53
400	1	PF.400.5V.1	R6	80	63	27,2	50	33	8,0
	2	PF.400.5V.2	R6	100	74	44,7	62	28	13,0
	3	PF.400.5V.3	R6	95	65	62,2	59	1,75	18,0
	4	PF.400.5V.4	R6	120	87	79,7	75	3,3	22,0
	5	PF.400.5V.5	R6	130	95	97,2	82	4,5	26,7
420	1	PF.420.5V.1	R6	75	70	27,2	46	37,5	10,0
	2	PF.420.5V.2	R6	102	75	44,7	63	28	13,5
	3	PF.420.5V.3	R6	114	83	62,2	71	19	19,45
	4	PF.420.5V.4	R6	124	87	79,7	77	6	23,5

ØD Exter.	Nº Canais	Código	Tipo	ØM	L**	W	Furo Máx.	J**	Peso kg
450	1	PF.450.5V.1	R6	80	66	27,2	50	4	10,3
	2	PF.450.5V.2	R6	98	74	44,7	61	25	14,5
	3	PF.450.5V.3	R6	112	83	62,2	70	5	21,1
	4	PF.450.5V.4	R6	105	85	79,7	66	3,5	26,9
480	1	PF.480.5V.1	R6	80	55	27,2	50	27,8	10,6
	2	PF.480.5V.2	R6	100	68	44,7	62	36	15,2
	3	PF.480.5V.3	R6	121	91	62,2	75	25	25,2
	4	PF.480.5V.4	R6	130	91	79,7	81	10	28,9
500	1	PF.500.5V.1	R6	92	67	27,2	57	39	11,5
	2	PF.500.5V.2	R6	104	80	44,7	65	32	17,5
	3	PF.500.5V.3	R6	105	75	62,2	65	11,8	22,0
	4	PF.500.5V.4	R6	130	94	79,7	81	10	31,0
	5	PF.500.5V.5	R6	140	99	97,2	87	2,5	38,2

Fundição Mademil Ltda.
Rua Giacomo Milanez, 708 - CEP. 88868-000 - Caravaggio - Nova Veneza - SC
Fone: (48) 3436-6404 / Fax: (48) 3436-6426
vendas@mademil.com.br
Visite nosso site: www.mademil.com.br

Revisão 25/05/2020